REJESTR UMÓW
NR 833/SR/2018

UMOWA

zawarta w Policach, w dniu 8 października 2018 r., pomiędzy:

Powiatem Polickim z siedzibą w Policach przy ul. Tanowskiej 8, 72-010 Police, NIP: 851-25-50-469, REGON: 811684203, reprezentowanym przez Zarząd Powiatu w Policach, w osobach:

1. Andrzeja Bednarka – Starosty Polickiego,
2. Mariusza Sarneckiego – Wicestarosty Polickiego,

- zwanym dalej „**Zamawiającym**",

a

1. **Justyną Kobylińską-Kubus** prowadzącą działalność gospodarczą pod firmą: Pracownia Dendrologiczno-Projektowa Justyna Kobylińska-Kubus z siedzibą w Przylepie 52 (72-005 Przylep), NIP: 8541353754, REGON: 320877340,
2. **Jerzym Połomskim** prowadzącym działalność gospodarczą pod firmą: Zakład Projektowania i Usług Specjalistycznych Jerzy Połomski z siedzibą w Gorzowie Wielkopolskim (66-400), przy ul. Zielona Kotlina, NIP: 5991005744, REGON: 210118578,

- działającymi w ramach konsorcjum o nazwie PDP-ZPIUS z siedzibą w Przylepie 52 (72-005 Przylep), na podstawie umowy konsorcjum w zamówieniach publicznych z dnia 8 sierpnia 2018 r., którego pełnomocnikiem jest Justyna Kobylińska-Kubus, działająca w imieniu własnym oraz w imieniu i na rzecz Jerzego Połomskiego,

- zwanymi dalej „**Wykonawcą**".

§ 1.1. Wykonawca zobowiązuje się do wykonania na rzecz Zamawiającego, prac związanych z realizacją zadania pn. „Sto drzew na 100-lecie Niepodległej Polski", zwanego dalej „Zadaniem", polegających na:

1) posadzeniu 100 drzew na terenie czterech gmin powiatu polickiego, według parytetu 25 drzew w każdej gminie;
2) wyposażeniu terenów, na których mają być posadzone drzewa w tablice informacyjno-edukacyjne o treści przyrodniczo-historycznej, po jednej tablicy w każdej gminie;
3) pielęgnacji posadzonych drzew w rocznym okresie po dokonaniu nasadzeń.

2. Szczegółowy opis poszczególnych elementów Zadania został zawarty w Projekcie wykonawczym nasadzeń drzew w czterech gminach powiatu polickiego, stanowiącym załącznik nr 1 do niniejszej umowy.

§ 2.1. Wykonawca zobowiązuje się do wykonania Zadania zgodnie z przepisami obowiązującego prawa, obowiązującymi normami, wykorzystując aktualny stan wiedzy technicznej w zakresie ogrodnictwa lub architektury krajobrazu oraz zaleceniami nadzoru inwestorskiego, ściśle według wymagań technicznych wykonania prac szczegółowo opisanych w załączniku nr 1 do umowy.

2. Wykonawca oświadcza, że posiada kwalifikacje, uprawnienia i doświadczenie niezbędne do wykonania Zadania i potwierdza, że nie istnieją żadne przeszkody prawne i faktyczne uniemożliwiające lub utrudniające mu wykonanie umowy.

3. Wykonawca zobowiązuje się do wykonania Zadania z należytą starannością, w sposób wolny od wad.

4. Wykonawca oświadcza, że przed podpisaniem umowy zapoznał się ze wszystkimi warunkami, które są niezbędne do wykonania umowy bez konieczności ponoszenia przez Zamawiającego jakichkolwiek dodatkowych kosztów i nie wnosi do nich żadnych zastrzeżeń.

5. W ramach umowy Wykonawca zobowiązany jest do:

1) poinformowania Zamawiającego o zamiarze przystąpienia do wykonania prac;
2) prowadzenia prac w sposób bezpieczny, zgodnie z obowiązującymi przepisami prawa;
3) zawiadomienia Zamawiającego o dostawie materiału roślinnego, celem dokonania jego kwalifikacji przed dokonaniem nasadzeń;
4) dostarczenia i rozładowania materiału roślinnego we własnym zakresie i swoimi siłami;
5) dostarczenia materiału roślinnego zgodnego z normą PN-87/R-67023 oraz „Zaleceniami jakościowym dla ozdobnego materiału szkółkarskiego" Związku Szkółkarzy Polskich (2013);
6) dostarczenia drzew w liczbie i gatunków oraz parametrach wskazanych w załączniku nr 1 do umowy;
7) zastosowania wytycznych dotyczących sadzenia drzew wskazanych w załączniku nr 1 do umowy;
8) wykonania tablic informacyjno-edukacyjnych w sposób oraz z materiałów ściśle opisanych w załączniku nr 1 do umowy;
9) utrzymywania porządku w trakcie realizacji prac oraz systematycznego porządkowania miejsc wykonywania prac;
10) postępowania z ewentualnie powstałymi odpadami zgodnie z obowiązującymi w tym zakresie przepisami prawa;
11) usuwania niezwłocznie w sposób docelowy wszelkich szkód i awarii spowodowanych przez Wykonawcę w trakcie realizacji prac.

6. Wykonawca ponosi odpowiedzialność za wszelkie działania i zaniechania osób, we współpracy z którymi będzie realizował Zadanie.

7. Nadzór autorski nad realizacją Zadania pełni dr inż. Marcin Kubus z Pracowni Dendrologiczno-Projektowej w Przylepie.

§ 3. Wykonawca zobowiązuje się do wykonania prac, o których mowa w § 1 ust. 1 pkt 1 i 2 w terminie do dnia 31 października 2018 r.

§ 4. 1. Tytułem wynagrodzenia za wykonanie Zadania, Zamawiający zobowiązuje się do zapłaty na rzecz Wykonawcy kwoty **139.080,00 zł brutto** (słownie złotych: sto trzydzieści

wynagrodzenia brutto, o którym mowa w § 4 ust. 1, za każdy dzień opóźnienia oraz odstąpić od umowy bez odszkodowania. Postanowienia ust. 4 stosuje się odpowiednio.

7. Niezbędne prace związane z usunięciem wad zostaną wykonane przez Wykonawcę w ramach wynagrodzenia, o którym mowa w § 4 ust. 1.

8. W zakresie prawa Zamawiającego do naliczania i dochodzenia kar umownych, odszkodowań za nienależyte wykonanie umowy skutki odstąpienia od umowy następują na przyszłość.

9. Zamawiający może dochodzić na zasadach ogólnych odszkodowań przewyższających zastrzeżone kary umowne do wysokości rzeczywiście poniesionej szkody.

10. Kary umowne potrącane są z wynagrodzenia Wykonawcy, na co wyraża on zgodę.

§ 6. 1. Wykonawca oświadcza, że wyraża zgodę na przetwarzanie jego danych osobowych, w szczególności w celach ewidencyjnych, podatkowych i ubezpieczeniowych, związanych z realizacją zawartej umowy.

2. Niniejsza umowa oraz dane osobowe w zakresie imienia i nazwiska Wykonawcy stanowią informację publiczną w rozumieniu art. 1 ustawy z dnia 6 września 2001 r. o dostępie do informacji publicznej (Dz. U. z 2018 r. poz. 1330) i podlegają udostępnieniu na zasadach i w trybie określonych w ww. ustawie.

§ 7. Wszelkie zmiany umowy wymagają zachowania formy pisemnej pod rygorem nieważności.

§ 8. W sprawach nieuregulowanych umową stosuje się odpowiednie przepisy Kodeksu cywilnego.

§ 9. Spory mogące wynikać z umowy rozstrzygać będzie sąd powszechny właściwy dla siedziby Zamawiającego.

§ 10. Jeżeli którekolwiek postanowienie umowy okazało się być w całości lub w części nieskuteczne lub niewykonalne, to ważność pozostałych postanowień umowy nie zostaje przez to naruszona. W miejsce postanowień nieskutecznych lub niewykonalnych, lub w miejscu do wypełnienia luki w umowie, powinna obowiązywać stosowna regulacja, która, o ile jest to prawnie możliwe, powinna jak najbardziej odpowiadać ekonomicznemu dążeniu Stron do realizacji celu objętego umową, lub temu, czego Strony chciały, względnie temu co znajduje się najbliżej sensu umowy.

§ 11. Umowa została sporządzona w dwóch jednobrzmiących egzemplarzach, po jednym dla każdej ze stron.

ZAMAWIAJĄCY

WICESTAROSTA
Mariusz Barnecki

STAROSTA
Andrzej Dziemiański

Pracownia Dendrologiczno-Projektowa
Justyna Kobyliński-Kubus
właściciel

WYKONAWCA

Pracownia Dendrologiczno-Projektowa
Przylep 52, 72-005 Przecław
tel. +48 668 04 16 04
e-mail: pracownia@pdp.net.pl
www.pracownia-dendrologiczno-projektowa.pl
NIP 864-135-37-54, REGON 320877340

Spinta Nr 1251/SR/09/2018
Od wzyjęcia prawnym i fe...

ŹRÓDŁO FINANSOWANIA

Dysponent Dział ... Rozdział ... § ...
Data 31.08.2018 podpis .....

SKARBNIK POWIATU
Izabela Wawrzyńska

dziewięć tysięcy osiemdziesiąt 00/100), ustalonego na podstawie oferty Wykonawcy stanowiącej załącznik nr 2 do umowy.

2. Wynagrodzenie, o którym mowa ust. 1 zawiera podatek VAT zgodnie z obowiązującymi przepisami w wysokościach odpowiednio 8 % i 23%.

3. Wynagrodzenie, o którym mowa ust. 1 jest wynagrodzeniem ryczałtowym i obejmuje wszystkie koszty związane z wykonaniem Zadania.

4. Podstawą wypłaty wynagrodzenia jest prawidłowo wystawiona przez Wykonawcę faktura VAT, płatna w terminie do 14 dni licząc od dnia jej doręczenia Zamawiającemu, z zastrzeżeniem ust. 5. W przypadku nieprawidłowo wystawionej przez Wykonawcę faktury VAT, termin zapłaty rozpoczyna się z chwilą doręczenia przez Wykonawcę poprawionej faktury VAT.

5. Wykonawca jest uprawniony do wystawienia faktury VAT nie wcześniej niż po dokonaniu przez Zamawiającego potwierdzania (w formie protokołu odbioru) wykonaniu prac, o których mowa w § ust. 1 pkt 1 i 2 oraz stwierdzeniu prawidłowości jego wykonania.

6. Za dzień zapłaty uznaje się dzień obciążenia rachunku bankowego Zamawiającego.

7. Zamawiający dokona płatności na wskazany przez Wykonawcę w fakturze VAT rachunek rozliczeniowy.

§ 5.1. W przypadku, gdy Wykonawca w terminie określonym w § 3, nie wykona lub nie zgłosi prac do odbioru, Zamawiający może naliczyć mu karę umowną w wysokości 2% wynagrodzenia brutto, o którym mowa w § 4 ust. 1, za każdy dzień opóźnienia.

2. W przypadku, gdy Wykonawca, w terminie 15 dni licząc od upływu terminu określonego w § 3, nie wykona lub nie zgłosi prac do odbioru, Zamawiający może odstąpić od umowy bez odszkodowania, a Wykonawca zobowiązuje się do zapłaty na rzecz Zmawiającego kary umownej w wysokości 30 % wartości wynagrodzenia brutto, o którym mowa w § 4 ust. 1.

3. Zamawiający może odstąpić od umowy, w przypadku, gdy Wykonawca:

1) utracił uprawnienia do wykonywania Zadania wynikające z przepisów szczególnych;
2) bez uzasadnienia nie rozpoczął w terminie 7 dni od podpisania umowy wykonywania Zadania;
3) zaniechał realizacji umowy i nie podejmuje czynności pomimo pisemnego wezwania;
4) pomimo uprzednich pisemnych co najmniej dwukrotnych zastrzeżeń ze strony Zamawiającego nie wykonuje Zadania zgodnie z postanowieniami umowy lub w istotny sposób narusza zobowiązania umowne.

4. W przypadkach odstąpienia od umowy przez Zamawiającego z przyczyn wskazanych w ust. 3, Wykonawca zobowiązuje się do zapłaty kary umownej w wysokości 30 % wartości wynagrodzenia brutto, o którym mowa w § 4 ust. 1.

5. Jeżeli według oceny Zamawiającego wykonanie umowy bądź jej część będzie miała wady, Wykonawca zobowiązuje się do ich usunięcia w terminie uzgodnionym i zaakceptowanym przez Zamawiającego. W takim przypadku Wykonawca jest uprawniony do wystawienia faktury VAT po całkowitym usunięciu tych wad.

6. W przypadku, gdy Wykonawca nie usunie wad w terminie wyznaczonym przez Zamawiającego, Zamawiający ma prawo naliczyć mu karę umowną w wysokości 2%

Załącznik nr 1

do umowy

z dnia 8 października 2018 r.

1. DANE OGÓLNE

Obiekty: nasadzenia rzędowe 100 drzew (po 25 drzew w gminach: Police, Dobra, Nowe Warpno, Kołbaskowo)

Decyzja: zlecenie z dnia 26 kwietnia 2018 r. Starostwa Powiatowego w Policach (znak SR.3037.2.2018.BS)

Lokalizacja: woj. zachodniopomorskie, Starostwo Powiatowe w Policach
gmina Police - dz. nr ewid. 314/88, dz. nr ewid. 314/89, obr. 321104_4.005, Nr 5 Police;
gmina Dobra - dz. nr 287/28, obr. ewid. 321101_2.0003 Dobra;
gmina Nowe Warpno – dz. nr ewid. 976/3, dz. nr ewid. 953/29 obr. ewid. 321103_4.0001 Nr 1 Nowe Warpno;
gmina Kołbaskowo – dz. nr ewid. 30, obr. ewid. 321102_2.0020 Warnik

3. PRZEDMIOT OPRACOWANIA, IDEA ZADANIA

3.1. Opis i idea zadania

W celu upamiętnienia rocznicy 100-lecia odzyskania niepodległości przez Polskę Powiat Policki podjął bardzo cenną inicjatywę posadzenia z tej okazji 100 drzew na terenie 4 gmin powiatu polickiego, według parytetu 25 drzew w każdej gminie.

W porozumieniu z włodarzami gmin wytypowano miejsca nasadzeń drzew, kierując się następującymi założeniami:

1) Zakładany charakter zadrzewienia w formie zwartej, rytmicznej alei jednogatunkowej, jedno- lub wielorzędowej, lub nasadzeń na planie okręgu / łuku;
2) Właściwą, godną dla upamiętnienia wydarzenia historycznego ekspozycję terenu;
3) Posadzone drzewa będą trwałą wizytówką terenu gminy;
4) Dogodne warunki siedliskowe (stanowisko, gleba) do wzrostu drzew.

Proponowane miejsca nasadzeń zostały zweryfikowane pod kątem dostosowania prowadzanego gatunku drzewa do siedliska. Założono posadzenie drzew gatunków (lub ich odmian) mających naturalne stanowiska na terenie Polski, form piennych o dużych parametrach wielkościowych.

Wytypowane, w uzgodnieniu z Zamawiającym i gminami gatunki drzew to:

1) dąb szypułkowy forma stożkowata *Quercus robur* f. *fastigiata* – Gmina Police;

2) grab pospolity odm. stożkowata *Carpinus betulus* 'Fastigiata' – Gmina Dobra;

3) buk pospolity odmiana 'Dawyck Purple' *Fagus sylvatica* 'Dawyck Purple' – Gmina Nowe Warpno;

4) buk pospolity *Fagus sylvatica* – Gmina Kołbaskowo.

Wykonano 4 projekty techniczne nasadzeń drzew.

W projektach przewidziano wyposażenie terenów w 4 tablice informacyjno-edukacyjne (przyrodniczo-historyczne), po jednej tablicy w każdej gminie.

Zgodnie z ideą zadania na każdej tablicy przedstawiony będzie opis botaniczny i symbolika drzewa wprowadzanego gatunku i odmiany oraz jedna z 4 części kalendarium wydarzeń historycznych 100-lecia niepodległej Polski według poniżej przedstawionej kolejności:

TABLICA NR 1 – GMINA POLICE
zawartość merytoryczna:
część botaniczna: *opis botaniczny i symbolika dębu szypułkowego formy stożkowatej*
część I historyczna: *II Rzeczpospolita. Blaski i cienie odzyskanej niepodległości (1918-1939)*

TABLICA NR 2 – GMINA DOBRA
zawartość merytoryczna:
część botaniczna: *opis botaniczny i symbolika grabu pospolitego odm. 'Fastigiata'*
część II historyczna: *Straszne czasy. II wojna światowa i terror stalinowski* (1939-1956)

TABLICA NR 3 – GMINA NOWE WARPNO
zawartość merytoryczna:
część botaniczna: *opis botaniczny i symbolika buka pospolitego odm. 'Dawyck Purple'*
część III historyczna: *Polska Rzeczpospolita Ludowa. Od kryzysu do kryzysu (1956-1989)*

TABLICA NR 4 – GMINA KOŁBASKOWO
zawartość merytoryczna:
część botaniczna: *opis botaniczny i symbolika buka pospolitego*
część IV historyczna: *III Rzeczpospolita. Nowa epoka pełna nadziei i rozczarowań (1989-2018)*

Autorzy:

część botaniczna – dr inż. Marcin Kubus, dendrolog
część historyczna – dr Tomasz Pietras, historyk, Uniwersytet Łódzki, Wydział Filozoficzno-Historyczny, Instytut Historii

3.2. Osiągnięte efekty po realizacji zadania

Realizacja zadania „100 drzew na 100-lecie Niepodległej Polski" zapewni 2 podstawowe efekty:

1. Efekt edukacji historycznej, poprzez uzyskanie wiedzy historycznej i rozwijanie postaw patriotycznych i obywatelskich odbiorców zadania. Cztery założenia rzędowe i alejowe, pomimo, że zlokalizowane są w odległych od siebie gminach tworzą spójną pod względem tematyki historycznej całość kalendarium wydarzeń 100-lecia Niepodległości Polski.

2. Efekt ekologiczny – po wykonaniu zadania na terenie powiatu polickiego powstaną 4 cenne założenia rzędowe i alejowe rodzimych gatunków drzew i ich odmian. Wartość edukacyjną zadania zapewnią opisy botaniczne i symboliki drzew umieszczone na tablicach edukacyjnych. Lokalizacja i ekspozycja miejsc gwarantuje ich bardzo dobrą dostępność dla mieszkańców gmin, jak też pobudzi aktywność turystyczną na terenie 4 gmin powiatu.

4. PROJEKT NASADZEŃ DRZEW W GMINIE POLICE

POWIAT POLICKI

POLICE

Założenie projektowe i opis projektu

Założenie projektowe: utworzenie 2 rzędowej alei jednostronnej, biegnącej łagodnymi łukami, łączącej teren w bezpośrednim sąsiedztwie ul. Spółdzielczej i Muzeum Historycznego Skarb oraz parkingu przy budynku Szkoły Podstawowej Nr 8 im. Jana Pawła II (dawne Gimnazjum Nr 1), równolegle do ul. Licealnej (zał. nr 3 – rys. 1, fot. 1-3).

Utworzenie alei jest przyczynkiem do kompleksowego zagospodarowania terenu przedmiotowych działek. Gatunek budujący aleję: dąb szypułkowy formy stożkowatej (*Quercus robur* f. *fastigiata*) o parametrach szkółkarskich podanych w tab. 1. Istnieje możliwość przedłużenia alei.

Lokalizacja tablicy informacyjno-edukacyjnej – od strony ul. Spółdzielczej, vis à vis Muzeum Historycznego Skarb.

Tabela 1. Wykaz i charakterystyka 25 drzew projektowanych do posadzenia na terenie gminy Police w ramach projektu „100 drzew na 100-lecie Niepodległości Polski"

Lp.	Drzewo - gatunek, odmiana (nazwa polska, łacińska)	Liczba okazów	Forma uprawy	Typ uprawy	min. liczba szkółkowań	wysokość drzewa [cm]	obw. pnia drzewa na wys. 1 m n.p.g.
1	Dąb szypułkowy f. stożkowata *Quercus robur* f. *fastigiata*	25	Pa – forma pienna	C160 – drzewo w pojemniku 160 l lub większym	x 4	350-400	18-20 20-25

5. PROJEKT NASADZEŃ DRZEW W GMINIE DOBRA

POWIAT POLICKI

GMINA DOBRA

Założenie projektowe i opis projektu

Założenie projektowe: utworzenie 2 rzędowej alei jednostronnej, biegnącej w części łagodnym łukiem, po obu stronach końcowego odcinka ścieżki ekologiczno-edukacyjnej z miejscowości Dobra do Schroniska dla Bezdomnych Zwierząt w Dobrej (zał. nr 4 – rys. 2, fot, 4-7). Aleja prowadzić będzie do drewnianej wiaty wypoczynkowej. Nowo utworzona ścieżka została wykonana z nawierzchni tłuczniowej (mineralnej).

Utworzenie alei efektownie uzupełni urządzenie końcowego odcinka ścieżki ekologiczno-edukacyjnej. Gatunek budujący aleję: grab pospolity odm. 'Fastigiata' (*Carpinus betulus* 'Fastigiata') o parametrach szkółkarskich podanych w tab. 2. Lokalizacja tablicy informacyjno-edukacyjnej (T1) – od strony ul. Zwierzynieckiej, przy trafostacji (fot. 7).

Tabela 2. Wykaz i charakterystyka 25 drzew projektowanych do posadzenia na terenie gminy Dobra w ramach projektu „100 drzew na 100-lecie Niepodległości Polski"

Lp.	Drzewo - gatunek, odmiana (nazwa polska, łacińska)	Liczba okazów	Forma uprawy	Typ uprawy	min. liczba szkółkowań	wysokość drzewa [cm]	obw. pnia drzewa na wys. 1 m n.p.g.
1	Grab pospolity odm. 'Fastigiata' (*Carpinus betulus* 'Fastigiata')	25	Pa – forma pienna	C60 f – roślina w pojemniku z tkaniny miękkiej (tzw. arborkontener) o objętości 60 l lub większym; B+S - roślina z bryłą korzeniową i siatką	x 4	350-380	16-18

6. PROJEKT NASADZEŃ DRZEW W GMINIE NOWE WARPNO

POWIAT POLICKI

Nowe Warpno

Założenie projektowe i opis projektu

Założenie projektowe: utworzenie rzędu drzew wzdłuż głównego ciągu pieszo-spacerowego promenady i wioski żeglarskiej przy przystani w Nowym Warpnie (zał. nr 5 – rys. 3, fot. 8-12). Utworzenie rzędu drzew buka pospolitego odm. 'Dawyck Purple' (tab. 3), charakteryzującej się pokrojem kolumnowym i ciemnobordowymi liśćmi uatrakcyjni zieleń wysoką terenu.

Wymagane są prace wstępne (sanacyjne) przed posadzeniem drzew - usunięcie dwóch pniaków topoli kanadyjskiej (fot. 9,10) oraz klonu jaworu o niskiej wartości dendrologicznej (fot. 10-12).

Rozstawa drzew w rzędzie - 4 m; długość założenia - 96,7 mb.

Lokalizacja tablicy informacyjno-edukacyjnej (T1) – przy skrzyżowaniu wspomnianego ciągu z kładką prowadzącą na pomost.

Tabela 3. Wykaz i charakterystyka 25 drzew projektowanych do posadzenia na terenie gminy Nowe Warpno w ramach projektu „100 drzew na 100-lecie Niepodległości Polski"

Lp.	Drzewo - gatunek, odmiana (nazwa polska, łacińska)	Liczba okazów	Forma uprawy	Typ uprawy	min. liczba szkółkowań	wysokość drzewa [cm]	obw. pnia drzewa na wys. 1 m n.p.g.
1	Buk pospolity odm. 'Dawyck Purple' *Fagus sylvatica* Dawyck Purple'	25	Pa – forma pienna	C60 f – roślina w pojemniku z tkaniny miękkiej (tzw. arborkontener) o objętości 60 l lub większym; B+S - roślina z bryłą korzeniową i siatką	x 4	450	16-18

7. PROJEKT NASADZEŃ DRZEW W GMINIE KOŁBASKOWO

POWIAT POLICKI

Gmina Kołbaskowo

Założenia projektowe i projekt

Założenie projektowe: utworzenie rzędu drzew wzdłuż fragmentu budowanej ścieżki rowerowej Karwowo-Warnik, w części od strony dochodzącej do drogi powiatowej Warnik - Będargowo (zał. nr 6 - rys. 4, fot. 13-14). Drzewo wprowadzane to rodzimy buk pospolity, charakterystyczny krajobrazowo-leśny gatunek Pomorza Zachodniego (tab. 4). Utworzenie rzędu drzew buka pospolitego podkreśli przebieg ścieżki rowerowej w krajobrazie rolniczym i z czasem zapewni komfort podróżowania ścieżką. Rozstawa drzew w rzędzie - 12 m; długość założenia - 290,7 mb.

Postuluje się przedłużenie przebiegu rzędu drzew, dalej wzdłuż ścieżki rowerowej w stronę Karwowa.

System korzeniowy powinien być dobrze wykształcony, odpowiedni dla gatunku/odmiany i wieku rośliny. Nie powinien nosić śladów uszkodzeń. Bryła korzeniowa powinna być dobrze przerośnięta i odpowiednio duża (zależnie od gatunku, odmiany i wieku rośliny). Bryły drzew liściastych muszą być zabezpieczone tkaniną, rozkładającą się najpóźniej po 1,5 roku po posadzeniu roślin (np. matą jutową). Rośliny pojemnikowane powinny posiadać silnie przerośniętą bryłę korzeniową i być uprawiane w pojemnikach o pojemności proporcjonalnej do wielkości rośliny.
W poniższych tabelach zestawiono wszystkie gatunki roślin wykorzystanych w projekcie. W tabelach podano ilości roślin oraz szczegółowe parametry jakościowe materiału szkółkarskiego do nasadzeń.

9. WYTYCZNE DOTYCZĄCE SADZENIA

9.1. Realizacja projektu w okresie jesiennym w miesiącach październiku – listopadzie 2018 roku.

Wymagania dotyczące sadzenia drzew są następujące:

- pora sadzenia: drzewa w pojemnikach – cały okres wegetacji oprócz pory upałów. **Przewidywany termin sadzenia październik-listopad 2018 r.;**
- miejsca sadzenia – powinny być wyznaczone w terenie, zgodnie z niniejszą dokumentacją projektową (rys. 1-4),
- doły pod drzewa powinny być około dwukrotnie większe niż objętość bryły korzeniowej i do połowy zaprawione ziemią urodzajną, ogrodową o pH 5.0-6.0. Wykopać dół o średnicy 1,2 m i głębokości 0,7 – 1,0 m (zależnie od wielkości bryły korzeniowej), dno dołu należy spulchnić do głębokości 40-50 cm. Ziemię urodzajną należy wzbogacić hydrożelem w ilości 12-20 g hydrożelu na 1 m^3 zaprawy;
- drzewo umieścić w dole tak głęboko aby po posadzeniu cała bryła korzeniowa była zagłębiona w glebie. Drzewa powinny być posadzone tak głęboko jak rosły w szkółce (zbyt głębokie lub płytkie sadzenie utrudnia prawidłowy rozwój drzewa); w dno dołu należy wbić trzy paliki (patrz poniżej)*;
- korzenie złamane i uszkodzone należy przed sadzeniem przyciąć,
- stopniowo uzupełniać dół przygotowaną mieszanką sypkiej ziemi, pamiętając o zagęszczaniu każdej nasypanej 30 centymetrowej warstwy podłoża. Podczas sadzenia należy zwracać uwagę by pień drzewa ustawiony był w pionie (brak odchyleń od pionu);
- po posadzeniu uformować brzeg misy ziemnej, a drzewo obficie podlać (min. 30 l wody na 1 drzewo);
- w obrębie misy ziemnej stosować mulczowanie korą sosnową warstwą 8 cm;
- pień pomalować przed oparzeliną i pękaniem korowiny poprzez naniesienie na jej powierzchnię ochronnego Arbo-Flex (Internet 1). Okres ochrony po naniesieniu 1 warstwy wynosi ponad 5 lat;
- zastosować osłonę opaskową na pień zapobiegającą jego zgryzaniu przez zwierzynę. Wysokość osłony – 1 m; barwa osłony: brązowa lub zielona.

* po posadzeniu drzewo należy umocnić trzema impregnowanymi palikami (średnica palika 7 cm, drewno sosnowe) wys. 2,5 m, wbitymi w ziemię do 1/3 wysokości, obok bryły korzeniowej. Paliki ustawione w tzw. „trójnóg" należy w górnej części (pod koroną) i w dolnej części (20 cm nad powierzchnią gruntu) usztywnić półwałkami o średnicy 7 cm. Wiązanie pnia drzewa do palików należy wykonać na 2 wysokościach: bezpośrednio pod koroną, oraz na wysokości około 1 m n.p.g. (tuż nad

Lokalizacja tablicy informacyjno-edukacyjnej (T1) – w pobliżu wysepki komunikacyjnej.

Tabela 4. Wykaz i charakterystyka 25 drzew projektowanych do posadzenia na terenie gminy Kołbaskowo w ramach projektu „100 drzew na 100-lecie Niepodległości Polski"

Lp.	Drzewo - gatunek, odmiana (nazwa polska, łacińska)	Liczba okazów	Forma uprawy	Typ uprawy	min. liczba szkółkowań	wysokość drzewa [cm]	obw. pnia drzewa na wys. 1 m n.p.g.
1	Buk pospolity *Fagus sylvatica*	25	**Pa** – forma pienna	**C60 f** – roślina w pojemniku z tkaniny miękkiej (tzw. arborkontener) o objętości 60 l lub większym; **B+S** - roślina z bryłą korzeniową i siatką	x 4	450	18-20

8. PARAMETRY JAKOŚCIOWE MATERIAŁU SZKÓŁKARSKIEGO

Materiał roślinny należy zakupywać w szkółkach zlokalizowanych w tej samej strefie klimatycznej roślin. W razie braku możliwości zakupu, w szkółkach położonych w sąsiedniej strefie klimatycznej, możliwie najbliżej miejsca sadzenia.
Jakość materiału szkółkarskiego musi odpowiadać normie PN-87/R-67023 oraz „Zaleceniom jakościowym dla ozdobnego materiału szkółkarskiego" Związku Szkółkarzy Polskich (2013).

Materiał szkółkarski roślin ozdobnych wykorzystany do nasadzeń musi być czysty odmianowo, etykietowany, wyprodukowany zgodnie z zasadami agrotechniki szkółkarskiej. Etykieta powinna zawierać: polską i łacińską nazwę gatunki i odmiany, formę, wysokość i obwód pnia na wys. 100 cm oraz numer normy. Materiał roślinny musi być zdrowy, bez uszkodzeń mechanicznych oraz śladów występowania patogenów, niewłaściwego nawożenia oraz agrotechniki. Materiał szkółkarski nie może posiadać odrostów podkładki poniżej miejsca szczepienia.
Rośliny powinny być zdrewniałe i zahartowane. Materiał szkółkarski powinien być prawidłowo uformowany z zachowaniem cech charakterystycznych dla gatunku/odmiany, a także równomiernego rozkrzewienia i rozgałęzienia. Korona drzew powinna być uformowana prawidłowo pod względem konstrukcyjnym (przewodnik z odpowiednio wykształconym pączkiem szczytowym, brak widlastych rozwidleń pnia, konary rozmieszczone równomiernie). Powinny być zachowane odpowiednie proporcje między pniem i koroną oraz między podkładką i dobrze z nią zrośniętą częścią szlachetną. Korony krzewów powinny być równomiernie rozgałęzione, symetryczne.

osłoną opaskową) za pomocą taśmy elastycznej o szerokości 5 cm – wiązanie do każdego palika. Podpory usunąć po pełnym zakotwiczeniu się rośliny w gruncie własnymi korzeniami (2-3 lata).

9.2. Pielęgnacja zieleni w okresie gwarancyjnym

Okres gwarancyjny dla drzew liściastych wynosi 1 rok.

Pielęgnacja zieleni w okresie gwarancyjnym polega na:

- podlewaniu w miarę potrzeb, korzystnie rzadziej, dużymi dawkami wody – min. jednorazowa dawka – 30 l / drzewo;
- nawożenie
- odchwaszczaniu czterokrotnie w sezonie wegetacyjnym;
- poprawieniu misek i uzupełnieniu ściółkowania;
- usuwanie pędów suchych i porażonych

Nawadnianie – bezpośrednio po posadzeniu rośliny należy obficie podlać. Po ruszeniu wegetacji bryłę korzeniową trzeba utrzymywać w glebie o stałym, umiarkowanym uwilgotnieniu. Najlepiej nawadniać rośliny jednorazowo większą ilością wody, tak, aby woda dostała się w głębsze warstwy gleby, w rejon korzeni.

Nawożenie – pierwsze nawożenie przeprowadzić nawozami potasowymi najpóźniej pod koniec sierpnia 2019 roku.

Mulczowanie – warstwę ściółki uzupełniać dwa razy w roku: wiosną i jesienią, tak by łącznie stanowiła warstwę miąższości 8 cm.

Cięcie – polega głównie na wykonywaniu cięć pielęgnacyjnych i formujących. Należy je przeprowadzać stosownie do potrzeb – w razie przemarznięcia pędów lub też pojawienia się pędów deformujących koronę rośliny.

Odchwaszczanie – przeprowadzać zależnie od potrzeb, wyłącznie mechanicznie (pielenie ręczne).

Inne zabiegi – w razie konieczności należy wymienić paliki, poprawić wiązanie roślin – nie dopuścić do uszkodzenia korowiny. Tuż przed nastaniem mrozów nasady pni drzew zabezpieczyć kopczykami z kory sosnowej – kopczyki należy usypać tuż przed mrozami a rozgarnąć wczesną wiosną.

Pielęgnacja drzew w drugim i trzecim roku po posadzeniu (okres pozagwarancyjny)

Nawadnianie – przeprowadzać zależnie od potrzeb, tak aby nie dopuścić do przesuszenia bryły korzeniowej. Najlepiej nawadniać rośliny jednorazowo większą ilością wody.

Nawożenie – nawożenie w maju; zaleca się stosowanie nawozów wieloskładnikowych wolnodziałających (otoczkowane) z określonym składem NPK i mikroelementów; np. Plantacote® Pluss 4M (okres działania 4 miesiące);

Cięcie – polega głównie na wykonywaniu cięć pielęgnacyjnych i formujących korony (zależnie od potrzeb).

Mulczowanie – warstwę ściółki uzupełniać dwa razy w roku: wiosną i jesienią, tak by łącznie stanowiła warstwę miąższości 8 cm.
Odchwaszczanie – przeprowadzać zależnie od potrzeb, wyłącznie mechanicznie (pielenie ręczne).
Inne zabiegi – w razie konieczności należy przeprowadzić palikowanie lub wymienić zniszczone rośliny.

10. MATERIAŁ I TECHNIKA WYKONANIA 4 TABLIC INFORMACYJNO-EDUKACYJNYCH

Projekt tablicy informacyjno-edukacyjnej przedstawiono w załączniku nr 7. Elementy konstrukcyjne stelażu wykonane z sezonowanego drewna dębowego. Drewno pomalowane 3-krotnie farbą satynową w kolorze RAL9002 (kolor białoszary). Farba o wysokiej jakości, cechująca się 100% pełną szczelnością powłoki, 600% elastycznością i paroprzepuszczalnością powłoki, z atestem higienicznym PZH. Plecy do tablicy wykonane z płyty MFP grubości 21 mm, pomalowane od strony przeciwległej do strony montażu tablicy analogicznie jak elementy konstrukcyjne stelażu. Stalowe zakończenie słupa – kula – w kolorze RAL9002.

Tablica z licem DIBOND (3 mm) z wielkoformatowym wydrukiem wodoodpornym, wysokojakościowym o wysokiej odporności na ścieranie. Wydruk zabezpieczony laminatem anty-UV i folią anty-grafitti. Rozdzielczość wydruku min. 1440 dpi. Tablica montowana do pleców przy pomocy nitów do drewna, zapewniających trwałe, mocne łączenie komponentów.

ZAŁĄCZNIK NR 4

PROJEKTANT GENERALNY :
PRACOWNIA DENDROLOGICZNO-PROJEKTOWA
72-005 Przecław, Przylep 52
www.pdp.net.pl
tel. 668-041-104
E-MAIL pracownia@pdp.net.pl

UWAGA:
Wszystkie elementy drewniane przed wybudowaniem należy zaimpregnować środkami grzybo- i owadobójczymi posiadającymi atest PZH.
Wszystkie elementy drewniane zabezpieczyć środkiem impregnacyjnym do stopnia nierozprzestrzeniania ognia (NRO).

IZOMETRIA

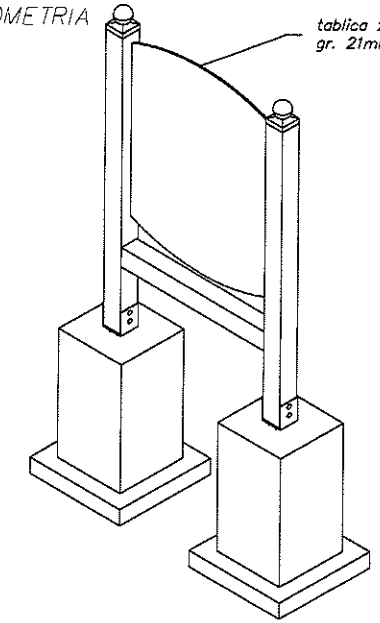

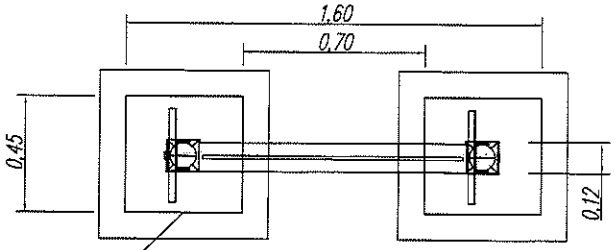

UWAGA:
Beton C12/15
Chudy beton C8/10 – jako podkład

KOTWIENIE SŁUPÓW

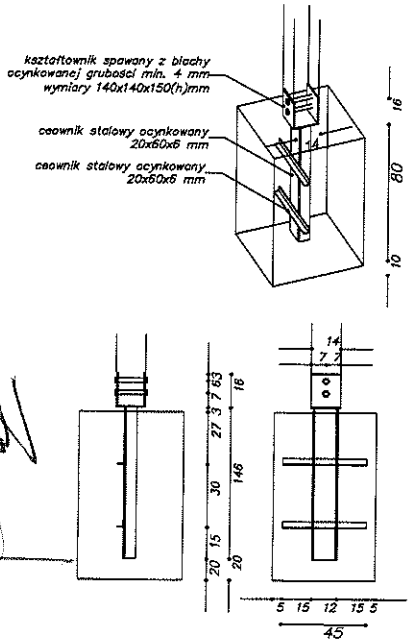

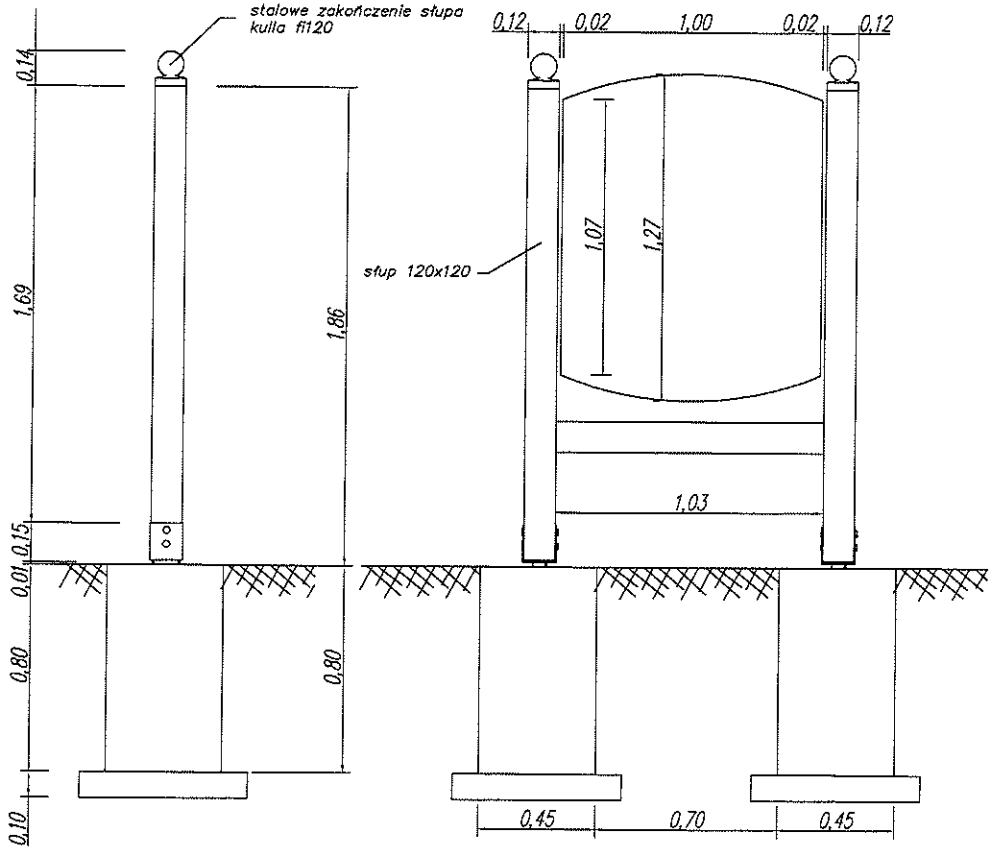

Projekt tablicy edukacyjno-informacyjnej

skala: 1:20

ZAWARTOŚĆ MERYTORYCZNA TABLIC INFORMACYJNO-EDUKACYJNYCH

1. CZĘŚĆ HISTORYCZNA

100 LAT POLSKI NIEPODLEGŁEJ
KALENDARIUM HISTORYCZNE (1918-2018)*

TABLICA NR 1. GMINA POLICE

II Rzeczpospolita. Blaski i cienie odzyskanej niepodległości (1918-1939)

1918, 31 października – rozbrojenie żołnierzy austro-węgierskich i przejęcie władzy przez Polaków w Tarnowie i Krakowie; początek budowy niezależnej administracji polskiej

1918, 7 listopada – powstanie Tymczasowego Rządu Ludowego Republiki Polskiej w Lublinie z Ignacym Daszyńskim w roli premiera

1918, 11 listopada – powrót Józefa Piłsudskiego z więzienia w Magdeburgu do Warszawy i objęcie władzy nad wojskiem przekazanej mu przez Radę Regencyjną; rozbrojenie żołnierzy niemieckich w stolicy i wielu innych miastach

1918, 14 listopada – Rada Regencyjna przekazała całą władzę cywilną na ręce Józefa Piłsudskiego i rozwiązała się; stał się on faktycznym przywódcą odradzającego się niepodległego państwa Polskiego, które przyjęło ustrój republikański; premierem rządu został socjalista i piłsudczyk Jędrzej Moraczewski (18 listopada)

1918, 27 grudnia – wybuch antyniemieckiego powstania w Poznaniu; wyzwolenie Poznania i objęcie władzy w tej części Polski przez Naczelną Radę Ludową

1919, 26 stycznia – pierwsze wybory do Sejmu Ustawodawczego w dawnym Królestwie Polskim i Galicji Zachodniej; odrodzenie parlamentaryzmu polskiego po okresie rozbiorów

1919, 20 lutego – Sejm Ustawodawczy uchwalił tzw. Małą Konstytucję, nadającą Józefowi Piłsudskiemu urząd Naczelnika Państwa (który pełnił do 14 grudnia 1922 r.)

1919, 28 czerwca – podpisanie traktatu wersalskiego z Niemcami formalnie kończącego I wojnę światową i rozstrzygającego kwestie przebiegu zachodnich granic Polski; sygnatariuszami ze strony polskiej byli Roman Dmowski (przywódca obozu politycznego Narodowej Demokracji i Komitetu Narodowego Polskiego w Paryżu) oraz Ignacy Jan Paderewski (wybitny pianista i ówczesny premier Polski)

1920, 7 maja – wojska polskie, razem z oddziałami ukraińskiego atamana Semena Petlury, zajęły Kijów, wypierając z Ukrainy oddziały sowieckie

1920, 15 sierpnia – decydujące walki wojny polsko-bolszewickiej na przedpolach Warszawy; zwycięska polska kontrofensywa znad Wieprza; wydarzenia te nazywa się czasem „cudem nad Wisłą"

1920, 9 października – w wyniku tzw. buntu gen. Lucjana Żeligowskiego Polacy odzyskali Wilno, gdzie została proklamowana Litwa Środkowa (formalnie przyłączona do Polski 2 marca 1922 r.)

1921, 17 marca – uchwalenie przez Sejm Ustawodawczy konstytucji marcowej, która ustanowiła w Polsce ustrój republiki demokratycznej o parlamentarno-gabinetowym systemie rządów

---

* Opracował dr Tomasz Pietras (Uniwersytet Łódzki, Wydział Filozoficzno-Historyczny)

1921, 18 marca – podpisanie traktatu pokojowego w Rydze kończącego wojnę polsko-bolszewicką i ustanawiającego granice wschodnie II Rzeczypospolitej

1921, 2 maja – 5 czerwca – trzecie, najsilniejsze powstanie antyniemieckie na Górnym Śląsku, które miało wpływ na korzystny dla Polski podział tego uprzemysłowionego regionu; przywódcą polskiego ruchu narodowego na Śląsku był Wojciech Korfanty

1922, 16 grudnia – pierwszy prezydent Rzeczypospolitej Polskiej, prof. Gabriel Narutowicz, został zastrzelony po 5 dniach urzędowania przez malarza Eligiusza Niewiadomskiego; Polska znalazła się na krawędzi wojny domowej, kryzys jednak zażegnano

1922, 20 grudnia – wybór przez Zgromadzenie Narodowe nowego prezydenta RP – Stanisława Wojciechowskiego

1924, 11 marca – uchwała Sejmu RP o budowie portu morskiego w Gdyni; była to jedna z najambitniejszych i najbardziej udanych inwestycji gospodarczych okresu międzywojennego

1924, 29 kwietnia – reforma monetarna premiera Władysława Grabskiego, wprowadzenie nowej monety – złotego polskiego; zahamowanie inflacji i powojennego kryzysu gospodarczego

1924, 13 listopada – Władysław Stanisław Reymont otrzymał literacką nagrodę Nobla za powieść „Chłopi"

1926, 12–15 maja – przewrót majowy marszałka Józefa Piłsudskiego; walki uliczne w Warszawie w wyniku których zginęło co najmniej 215 żołnierzy i 164 cywilów; początek autorytarnych rządów obozu tzw. Sanacji; premierem rządu został Kazimierz Bartel (15 maja), zaś prezydentem RP – prof. Ignacy Mościcki (1 czerwca)

1927, 13 grudnia – wprowadzenie nowej wersji herbu państwowego, która z drobnymi poprawkami obowiązuje do dziś; autorem projektu Orła Białego był prof. Zygmunt Kamiński

1930, 16–23 listopada – tzw. wybory „brzeskie" wygrane przez piłsudczykowski Bezpartyjny Blok Współpracy z Rządem (BBWR); towarzyszyły im brutalne aresztowania i procesy polityczne przywódców opozycji, m.in. byłego premiera Wincentego Witosa

1935, 23 kwietnia – prezydent RP Ignacy Mościcki podpisał konstytucję kwietniową, która wprowadzała w Polsce system prezydencki o charakterze autorytarnym

1935, 12 maja – śmierć marszałka Józefa Piłsudskiego, który od 1926 roku był faktycznym przywódcą Polski; funkcję generalnego inspektora Sił Zbrojnych przejął po zmarłym marszałku gen. Edward Śmigły-Rydz

1936–1938 – budowa Centralnego Okręgu Przemysłowego, którą zainicjował wicepremier do spraw ekonomicznych i minister skarbu Eugeniusz Kwiatkowski

1938, 2 października – zajęcie i przyłączenie do Polski kosztem Czechosłowacji tzw. Zaolzia (części Śląska Cieszyńskiego)

1939, 2 stycznia – śmierć Romana Dmowskiego, ideologa i przywódcy Narodowej Demokracji

1939, 23 sierpnia – niemiecko-sowiecki pakt Ribbentrop-Mołotow z tajnym protokołem dodatkowym zakładającym podział Polski i Europy Środkowej między te państwa; tradycja nazwała ten układ IV rozbiorem Polski

TABLICA NR 2. GMINA DOBRA

Straszne czasy. II wojna światowa i terror stalinowski (1939-1956)

1939, 1 września – zbrojny najazd Niemiec hitlerowskich na Polskę; zbombardowanie przez Luftwaffe Wielunia, początek bohaterskiej, siedmiodniowej obrony Westerplatte i bitwy granicznej; wybuch II wojny światowej

1939, 17 września – wkroczenie armii sowieckiej na kresy wschodnie II Rzeczypospolitej i wojna na dwóch frontach; ewakuacja polskiego rządu, prezydenta i naczelnego wodza do Rumunii, gdzie zostali internowani

1939, 28 września – kapitulacja, po długiej i bohaterskiej obronie, obleganej przez Niemców Warszawy

1940, 10 lutego – pierwsza wielka deportacja ludności polskiej z zajętych przez ZSRR kresów wschodnich na Syberię, która objęła ok. 140 000 osób; przed wybuchem wojny niemiecko-radzieckiej sowieci przeprowadzili jeszcze 4 podobne deportacje na wschód

1940, kwiecień–maj – zbrodnia katyńska; na rozkaz Józefa Stalina stalinowscy oprawcy z NKWD zamordowali ok. 22 tysięcy polskich oficerów, podoficerów, policjantów, pograniczników i przedstawicieli innych służb mundurowych; ofiary tej masowej zbrodni pochowano w Katyniu koło Smoleńska, Charkowie, Kalininie (Twerze), Bykowni koło Kijowa, Kuropatach koło Mińska

1940, lipiec–październik – bitwa lotnicza o Anglię, w której zasłużyli się polscy lotnicy m.in. z dywizjonów myśliwskich 302 i 303

1941, 22 czerwca – wybuch wojny niemiecko-radzieckiej; zajęcie kresów wschodnich II Rzeczypospolitej przez Niemców i początek zagłady polskich Żydów na terenach wschodnich; zbrodnia w Jedwabnem (10 lipca t.r.)

1941, 30 lipca – podpisanie porozumienia między polskim rządem na wychodźstwie a ZSRR, tzw. układu Sikorski–Majski, który pozwolił uwolnić tysiące Polaków z sowieckich łagrów i sformować armię polską w ZSRR pod dowództwem gen. Władysława Andersa (ewakuowaną wiosną 1942 r. do Iranu)

1942, 20 stycznia – konferencja przywódców III Rzeszy w Wannsee, gdzie podjęto decyzję o tzw. „ostatecznym rozwiązaniu kwestii żydowskiej", czyli zagładzie społeczności żydowskich z ziem okupowanych przez Niemców; liczba polskich Żydów wśród ofiar Zagłady szacowana jest na ok. 3 mln osób

1942, 14 lutego – powstanie Armii Krajowej (AK), największej polskiej organizacji konspiracyjnej w okupowanym kraju; komendantami AK byli kolejno gen. Stefan Rowecki „Grot", Tadeusz Komorowski „Bór" oraz Leopold Okulicki „Niedźwiadek"

1943, 9 lutego – początek ludobójczej akcji nacjonalistów ukraińskich z Ukraińskiej Armii Powstańczej (UPA) skierowanej przeciw polskiej ludności cywilnej Wołynia i Galicji wschodniej; apogeum zbrodni miało miejsce w „krwawą niedzielę" 11 lipca 1943 r.; szacowana ilość ofiar polskich to ok. 80–130 tys.

1943, 11 kwietnia – ujawnienie zbrodni katyńskiej przez Niemców

1943, 19 kwietnia – 16 maja – powstanie w getcie warszawskim pod dowództwem Mordechaja Anielewicza, zorganizowane przez żydowskie organizacje konspiracyjne Żydowska Organizacja Bojowa (ŻOB) i Żydowski Związek Wojskowy (ŻZW)

1943, 4 lipca – w katastrofie lotniczej koło Gibraltaru zginął gen. Władysław Sikorski, premier rządu RP na uchodźctwie i naczelny wódz; okoliczności jego śmierci do dziś budzą kontrowersje

1943, 28 listopada–1 grudnia – konferencja „wielkiej trójki" (przywódców ZSRR, USA i Wielkiej Brytanii) w Teheranie, gdzie zapadła m.in. decyzja o zmianie granic wschodnich powojennej Polski

1944, 19 maja – żołnierze z II Korpusu Polskiego pod dowództwem gen. Władysława Andersa zdobyli wzgórze klasztorne Monte Cassino w środkowych Włoszech, otwierając aliantom drogę na Rzym

1944, 22 lipca – manifest Polskiego Komitetu Wyzwolenia Narodowego (PKWN); początek budowy zależnego od ZSRR i Józefa Stalina komunistycznego rządu w Polsce

1944, 1 sierpnia – 3 października – powstanie warszawskie skierowane przeciwko okupującym Warszawę wojskom niemieckim, zorganizowane przez Armię Krajową; bilans ofiar to ponad 16 tys. powstańców i 150–200 tys. cywilnych mieszkańców stolicy; w trakcie i po upadku powstania Warszawa została prawie całkowicie zniszczona na specjalny rozkaz Hitlera

1945, 17 stycznia – oddziały 1 Armii (Ludowego) Wojska Polskiego wyzwoliły zniszczoną Warszawę; walki te stanowią część wielkiej „operacji wiślańsko-odrzańskiej" Armii Czerwonej, która doprowadziła do wyparcia Niemców z terytorium obecnej Polski

1945, 4–11 lutego – konferencja „wielkiej trójki" (przywódców ZSRR, USA i Wielkiej Brytanii) w Jałcie, podczas której ustalono rekompensatę terytorialną dla Polski za utracone kresy wschodnie w postaci części ziem niemieckich, w tym Pomorza Zachodniego

1945, 28 kwietnia – do zajętego przez Armię Czerwoną Szczecina przybyły władze polskie; pierwszym polski prezydentem tego miasta został inż. Piotr Zaremba

1945, 8 maja – kapitulacja III Rzeszy i zakończenie II wojny światowej w Europie; Polska znalazła się pod okupacją i wpływami politycznymi Związku Radzieckiego, za tzw. „żelazną kurtyną"

1945, 18–21 czerwca – tzw. „proces 16" – proces pokazowy przywódców polskiego państwa podziemnego w Moskwie przed Kolegium Wojskowym Sądu Najwyższego ZSRR

1947, 19 stycznia – sfałszowane przez komunistów wybory do Sejmu Ustawodawczego; likwidacja opozycji oraz budowa komunistycznej dyktatury w Polsce

1947, 3 lipca – uchwała Sejmu Ustawodawczego o odbudowie Warszawy ze zniszczeń wojennych; początek intensywnej odbudowy i przebudowy stolicy

1948, 25 maja – w więzieniu mokotowskim w Warszawie został rozstrzelany rotmistrz Witold Pilecki; był jedną z licznych ofiar reżimu stalinowskiego

1948, 15 grudnia – podczas zjazdu zjednoczeniowego PPR i PPS powstała zdominowana przez komunistów nowa partia władzy – Polska Zjednoczona Partia Robotnicza (PZPR), na której czele stanął prezydent RP Bolesław Bierut

1949–1954 – budowa kombinatu metalurgicznego Huta im. Lenina i dzielnicy mieszkaniowej Nowa Huta pod Krakowem, największej inwestycji powstałej w ramach tzw. „planu sześcioletniego" (1950–1955); wielkie inwestycje z tego okresu doprowadziły do uprzemysłowienia kraju

1952, 22 lipca – uchwalenie przez Sejm Ustawodawczy tzw. „stalinowskiej" konstytucji wprowadzającej nową nazwę kraju: Polska Rzeczpospolita Ludowa (PRL)

1953, 24 lutego – w więzieniu mokotowskim w Warszawie został powieszony gen. August Emil Fieldorf ps. Nil, były dowódca Kierownictwa Dywersji (Kedywu) AK

1953, 5 marca – śmierć radzieckiego dyktatora Józefa Stalina

1953, 25 września – internowanie przez komunistyczne władze ks. kardynała Stefana Wyszyńskiego – prymasa Polski

1954 – relacje zbiegłego na Zachód byłego płk. UB Józefa Światły w Radiu Wolna Europa; początek odwilży politycznej w Polsce

1955, 14 maja – podpisanie tzw. Układu Warszawskiego, powstanie bloku wojskowego pod przywództwem ZSRR skierowanego przeciw Stanom Zjednoczonym i ich sojusznikom

TABLICA NR 3. GMINA NOWE WARPNO

Polska Rzeczpospolita Ludowa. Od kryzysu do kryzysu (1956-1989)

1956, 28 czerwca – „poznański czerwiec" – strajk generalny i demonstracje uliczne robotników Poznania, które przerodziły się w krwawo stłumione antykomunistyczne powstanie; szacowana liczba ofiar cywilnych walk ulicznych w Poznaniu to 49–70; 1 sekretarzem Komitetu Centralnego (KC) PZPR był wtedy Edward Ochab a premierem rządu Józef Cyrankiewicz

1956, październik – „polski październik" – odwilż polityczna i przejściowa liberalizacja ustroju politycznego PRL związana z powrotem do władzy I sekretarza KC PZPR Władysława Gomułki; rządzona przez komunistów Polska uzyskała nieco większą niż dotąd autonomię w stosunku do ZSRR

1965–1966 – podzielone uroczystości millenijne (tysiąclecia Państwa Polskiego i chrztu Polski) w atmosferze konfliktu na linii komunistyczne państwo – Kościół rzymsko-katolicki; prymasem Polski był wówczas kardynał Stefan Wyszyński

1968, 8–23 marca – kryzys polityczny związany z demonstracjami studentów w obronie wolności kultury, brutalnie spacyfikowanymi przez milicję; towarzyszyła mu inspirowana przez komunistyczną władzę propaganda antysemicka

1968, 20 sierpnia – interwencja zbrojna wojsk Układu Warszawskiego (w tym polskich) w Czechosłowacji; stłumienie przemian demokratycznych tzw. „praskiej wiosny"

1970, 14–22 grudnia – „wydarzenia grudniowe na Wybrzeżu" – krwawe stłumienie przez komunistyczną władzę, milicję oraz wojsko strajków, demonstracji i rozruchów robotniczych na Wybrzeżu, głównie w Gdańsku, Gdyni, Elblągu i Szczecinie; bilans ofiar to ok. 40 osób (w tym 16 w Szczecinie); skompromitowanego Władysława Gomułkę zastąpił na stanowisku I sekretarza KC PZPR Edward Gierek

1971–1978 – budowa wielkiego kombinatu metalurgicznego Huta Katowice w Dąbrowie Górniczej; była to jedna z największych inwestycji gospodarczych Edwarda Gierka, sekretarza - modernizatora

1972, 31 maja – 1 czerwca – do Warszawy przybył prezydent Stanów Zjednoczonych Ameryki Richard Nixon i spotkał się z Edwardem Gierkiem; był to przykład ocieplenia stosunków PRL z państwami zachodnimi w tej dekadzie

1974, 3 lipca – polska reprezentacja w piłce nożnej osiągnęła największy w dziejach sukces – 3 miejsce podczas Mundialu w Niemczech (zachodnich); w meczu o 3 miejsce w Monachium polscy piłkarze pokonali reprezentację Brazylii 1:0

1976, 25–30 czerwca – rozruchy robotników w Radomiu i Ursusie, brutalnie stłumione przez milicję; początek działalności Komitetu Obrony Robotników (KOR), pierwszej legalnej organizacji opozycyjnej

1978, 27 czerwca – 5 lipca – Mirosław Hermaszewski, jako jedyny Polak, odbył lot kosmiczny na pokładzie radzieckiego statku Sojuz 30

1978, 16 października – kardynał krakowski Karol Wojtyła został w Watykanie wybrany papieżem i przyjął imię Jan Paweł II

1978, grudzień – zima stulecia pogłębiła, widoczny już od kilku lat, kryzys gospodarczy, zakończyła okres propagandy sukcesu i „budowy drugiej Polski" przez ekipę Edwarda Gierka

1979, 2–10 czerwca – pierwsza, historyczna pielgrzymka papieża Jana Pawła II do Polski; podczas mszy na Placu Zwycięstwa (obecnie Piłsudskiego) w Warszawie padły słynne słowa „Niech zstąpi Duch Twój! Niech zstąpi Duch Twój i odnowi oblicze ziemi. Tej ziemi!"

1980, 14 sierpnia – „polski sierpień '80" – wybuch strajku okupacyjnego w Stoczni Gdańskiej im. Włodzimierza Lenina, który rozpoczął wielką falę strajków w zakładach przemysłowych Wybrzeża i całej Polski; na czele Międzyzakładowego Komitetu Strajkowego (MKS) w Gdańsku stanął elektryk Lech Wałęsa

1980, 30 sierpnia – 3 września – porozumienia sierpniowe z rządem podpisane przez przedstawicieli MKS w Szczecinie (30 sierpnia), Gdańsku (31 sierpnia) i Jastrzębiu-Zdroju (3 września); doprowadziły one do legalizacji Niezależnego Samorządnego Związku Zawodowego (NSZZ) „Solidarność" – niezależnej od władz komunistycznych masowej organizacji społecznej; w Szczecinie porozumienie podpisali działacz związkowy Marian Jurczyk i wicepremier Kazimierz Barcikowski

1980, 9 października – Czesław Miłosz otrzymał literacką nagrodę Nobla

1980, 10 listopada – rejestracja NSZZ „Solidarność" w Sądzie Najwyższym PRL w efekcie porozumień sierpniowych

1981, 13 maja – zamach na papieża Jana Pawła II podczas audiencji generalnej w Watykanie; zamachowcem był Turek – Mehmet Ali Ağca; papież przeżył zamach i po kilku tygodniach powrócił do zdrowia

1981, 13 grudnia – gen. Wojciech Jaruzelski powołał Wojskową Radę Ocalenia Narodowego (WRON) i ogłosił w Polsce stan wojenny; delegalizacja „Solidarności", internowanie tysięcy działaczy opozycji, militaryzacja kraju i terror policyjny; liczbę śmiertelnych ofiar stanu wojennego szacuje się na 56-91

1982, 10 lipca – podczas Mundialu w Hiszpanii polscy piłkarze zdobyli ponownie 3 miejsce pokonując reprezentację Francji 3:2

1983, 22 lipca – stan wojenny w Polsce został formalnie odwołany, jednak nie ustały rządy twardej ręki i represje wobec opozycji

1983, 5 października – Lech Wałęsa, przywódca pierwszej „Solidarności", otrzymał pokojową nagrodę Nobla, którą w jego imieniu odebrała w Oslo żona Danuta

1984, 19 października – zamordowanie księdza Jerzego Popiełuszki, kapelana „Solidarności" przez funkcjonariuszy Służby Bezpieczeństwa

1986, 26 kwietnia – katastrofa w radzieckiej elektrowni atomowej Czarnobyl koło Kijowa; skażeniu radioaktywnemu uległa m.in. Polska

1988, lipiec–sierpień – wielka fala strajków w Polsce, przypominająca tę sprzed 8 lat, które objęły m.in. Hutę Stalowa Wola, kilkanaście kopalń węgla na Śląsku, port w Szczecinie, Port Północny i Stocznię Gdańską

1988, 27 września – premierem rządu został Mieczysław Rakowski, partyjny liberał, który podjął próbę przeprowadzenia reform gospodarczych w duchu wolnorynkowym

1989, 6 lutego – 5 kwietnia – obrady tzw. Okrągłego stołu między przedstawicielami władz komunistycznych i częścią opozycji spod znaku „Solidarności", które doprowadziły do pokojowego oddania części władzy w Polsce przez PZPR; opinie na temat oceny tego wydarzenia są dziś jednak podzielone

TABLICA NR 4. GMINA KOŁBASKOWO

III Rzeczpospolita. Nowa epoka pełna nadziei i rozczarowań (1989-2018)

1989, 4 i 18 czerwca – pierwsze częściowo wolne wybory do Sejmu i Senatu RP, w których druzgocące zwycięstwo wyborcze odniosła opozycja demokratyczna (Komitet Obywatelski „Solidarność"); symbolicznie właśnie tę datę (4 czerwca 1989) uważa się za koniec rządów komunistów w Polsce

1989, 19 sierpnia – powołanie pierwszego od zakończenia II wojny światowej niekomunistycznego rządu, na którego czele stanął Tadeusz Mazowiecki; początek szybkich i radykalnych reform gospodarczych nazywanych od nazwiska ówczesnego wicepremiera „planem Balcerowicza"

1989, 29 grudnia – nowelizacja konstytucji PRL przywracająca nazwę kraju Rzeczpospolita Polska i herb Orzeł Biały w koronie

1990, 27 maja – pierwsze wolne wybory samorządowe (do rad gmin) w Polsce; przywrócenie samorządu terytorialnego zlikwidowanego w okresie stalinowskim

1990, 9 grudnia – prezydentem Rzeczypospolitej Polskiej został wybrany w wyborach powszechnych dawny przywódca „Solidarności" – Lech Wałęsa, który 22 grudnia t.r. przyjął insygnia od ostatniego prezydenta RP na uchodźctwie – Ryszarda Kaczorowskiego

1991, 27 października – pierwsze w pełni wolne wybory parlamentarne w Polsce; ich efektem było znaczne rozdrobnienie sceny politycznej, zwłaszcza na prawicy, wywodzącej się z dawnej opozycji antykomunistycznej

1992, 4 czerwca – upadek rządu premiera Jana Olszewskiego, który domagał się lustracji i głębokiej dekomunizacji Polski

1993, 18 września – wycofanie z Polski ostatnich oddziałów radzieckiej Północnej Grupy Wojsk, stacjonujących tu od 1945 roku

1993, 19 września – w wyniku wyborów parlamentarnych do władzy powróciła postkomunistyczna lewica – koalicja Sojuszu Lewicy Demokratycznej (SLD) i Polskiego Stronnictwa Ludowego (PSL); premierem został Waldemar Pawlak

1995, 19 listopada – prezydentem Polski został wybrany w wyborach powszechnych Aleksander Kwaśniewski, który jako jedyny z prezydentów sprawował swój urząd przez 2 kadencje (do 2005 roku)

1996, 3 października – Wisława Szymborska otrzymała literacką nagrodę Nobla

1997, 2 kwietnia – uchwalenie, obowiązującej do dziś, Konstytucji Rzeczypospolitej Polskiej

1997, 21 września – wybory parlamentarne wygrała centroprawica – Akcja Wyborcza „Solidarność" kierowana przez Mariana Krzaklewskiego; premierem został Jerzy Buzek

1999, 12 marca – Polska wstąpiła do militarnego Sojuszu Północnoatlantyckiego (NATO); członkostwo w NATO to najważniejsza z podstaw bezpieczeństwa międzynarodowego współczesnej Polski

2001, 23 września – wybory parlamentarne, które przyniosły zwycięstwo koalicji centrolewicowej Sojuszu Lewicy Demokratycznej (SLD), Unii Pracy (UP) i Polskiego Stronnictwa Ludowego (PSL); premierem został Leszek Miller

2002, 22 lipca – wybuch tzw. afery Rywina, która doprowadziła do głębokiego kryzysu polskiej lewicy

2003, 7–8 czerwca – referendum krajowe w sprawie wejścia Polski do Unii Europejskiej, zakończone zdecydowanym sukcesem zwolenników integracji (77,48% głosów)

2004, 1 maja – Polska została przyjęta do Unii Europejskiej; premierem podpisującym traktat akcesyjny był Leszek Miller

2005, 2 kwietnia – w Rzymie zmarł złożony ciężką chorobą papież Jan Paweł II; żałoba narodowa w Polsce

2005, 25 września – wybory parlamentarne wygrane przez prawicę – Prawo i Sprawiedliwość (PiS); władzę objęła koalicja PiS z „Samoobroną" Andrzeja Leppera i Ligą Polskich Rodzin Romana Giertycha; premierem został Kazimierz Marcinkiewicz

2005, 23 października – prezydentem Polski został wybrany w wyborach powszechnych prof. Lech Kaczyński

2007, 21 października – wybory parlamentarne wygrała tym razem Platforma Obywatelska (PO); koalicja PO z Polskim Stronnictwem Ludowym (PSL) utrzymała władzę aż do jesieni 2015 roku; premierem został Donald Tusk

2010, 10 kwietnia – katastrofa smoleńska; w wyniku tragicznego wypadku lotniczego przy próbie lądowania w rosyjskim Smoleńsku śmierć poniósł prezydent RP Lech Kaczyński, jego żona Maria i 94 inne osoby; spór o przyczyny tej tragedii do dziś dzieli Polaków

2010, 4 lipca – prezydentem Polski został wybrany w wyborach powszechnych Bronisław Komorowski

2012, czerwiec–lipiec – Mistrzostwa Europy w Piłce Nożnej UEFA Euro 2012, których gospodarzami były po raz pierwszy Polska i Ukraina

2014, 27 kwietnia – kanonizacja św. Jana Pawła II przez papieża Franciszka

2014, 1 grudnia – wybór Donalda Tuska na przewodniczącego Rady Europejskiej

2015, 10 maja – prezydentem Polski został wybrany w wyborach powszechnych Andrzej Duda

2015, 25 października – wybory parlamentarne w Polsce zakończone zwycięstwem wyborczym partii Prawo i Sprawiedliwość (PiS); początek samodzielnych rządów prawicy z obozu tzw. „dobrej zmiany"

2018, listopad – uroczyste obchody 100-lecia Niepodległości Polski

1. CZĘŚĆ PRZYRODNICZA – OPIS GATUNKÓW, ODMIAN DRZEW

TABLICA NR 1. GMINA POLICE

Dąb szypułkowy forma **stożkowata *Quercus robur*** f. ***fastigiata* (Lam.)O.Schwarz.** Drzewo z wąską wrzecionowatą, koroną (osiąga wysokość do 15-20 m i szerokość do 2-5 m) z gałęziami często falisto pogiętymi. Liście z nieregularnymi, tępymi klapami; nerwy boczne dochodzą do klap i do zatok między klapami. Owoce osadzone w miseczce z 3-8 cm szypułką.

Jest to najczęściej stosowana forma dębu szypułkowego, sadzona już w XIX wieku w miejscach reprezentacyjnych, przy budynkach, wjazdach oraz w alejach.

Naturalne stanowiska dębu szypułkowego: Europa (poza północą i wysuniętymi południowymi rejonami), Azja Mniejsza, Kaukaz. W Polsce tworzy zespoły zwane dąbrowami *Quercetum*.

TABLICA NR 2. GMINA DOBRA

Grab pospolity (*Carpinus betulus* L.) to drzewo z pniem o falistej powierzchni z gładką, popielatoszarą korowiną. Liście grabu są w kształcie eliptyczne lub jajowate, z brzegiem ostro podwójnie piłkowanym. Owoce – orzeszki z trójklapowym skrzydełkiem, z wyraźnie wydłużoną klapą środkową skupione są w zwisających owocostanach.

Naturalne stanowiska: zach. śr. i płd. Europa, płn. Azja Mniejsza, Kaukaz, płd. Wybrzeże M. Kaspijskiego. W Polsce rośnie na niżu i w niższych położeniach górskich. Zbiorowiska leśne z udziałem grabu to grądy (*Querco-carpinetum*).

Grab dobrze znosi zacienienie oraz cięcie i strzyżenie. W ogrodnictwie od wieków jest wykorzystywany do tworzenia żywopłotów formowanych i szpalerów (żywopłoty grabowe rosły wokół starożytnych świętych gajów na północ od Alp). Drewno grabowe jest bardzo dobrej jakości i bardzo twarde, a ilość ciepła wydzielająca się podczas spalania węgla drzewnego otrzymanego z grabiny wystarcza do wytapiania żelaza.
W symbolice drzew grab utożsamia opiekę.

TABLICA NR 3. GMINA NOWE WARPNO

Buk pospolity odm. 'Dawyck Purple' (*Fagus sylvatica* L. 'Dawyck Purple') to odmiana, którą wyróżnia **kolumnowy wąski pokrój** oraz **ciemnopurpurowy kolor liści**. Wszystkie gałęzie rosną pionowo do góry. Liście są błyszczące, jesienią przebarwiają się na miodowy kolor. Drzewo rośnie szybko i dorasta do około 15 m wysokości i 3 m szerokości.

Charakterystyka gatunku buk pospolity

Pień drzewa okrywa gładka, popielata korowina. Charakterystyczne są wrzecionowate, odstające od pędu pączki. Młode liście jasnozielone i owłosione; z czasem ciemnieją, a włoski utrzymują się na nerwach od spodu. Jesienią liście efektownie przebarwiają się na żółto, pomarańczowo, czerwono i

brązowo. Buk jest drzewem jednopiennym o rozdzielnopłciowych kwiatach, kwitnącym jednocześnie z rozwojem liści. Kwiaty męskie skupione są w gęstych główkach zwisających na długich szypułach, a kwiaty żeńskie (słupkowe) są zebrane zwykle po 2 obok siebie i otoczone wspólną, owłosioną okrywą. W miarę dojrzewania owoców okrywa drewnieje, a jej powierzchnia jest z kolczastymi wyrostkami. Po dojrzeniu owoców okrywa pęka czterema klapami, a owoce – trójgraniaste orzeszki, nazywane potocznie bukwią – wysypują się.

Naturalne stanowiska: zach., śr. i płd. Europa, Anatolia, Kaukaz, płd. wybrzeże M. Kaspijskiego. W Polsce osiąga północno-wschodnią granicę zasięgu, obejmującą m.in. Pomorze Zachodnie. Zbiorowiska leśne z bukiem pospolitym to buczyny (np. *Melico-Fagetum*).

TABLICA NR 4. GMINA KOŁBASKOWO

Buk pospolity (*Fagus sylvatica* L.). Pień drzewa okrywa gładka, popielata korowina. Charakterystyczne są wrzecionowate, odstające od pędu pączki. Młode liście jasnozielone i owłosione; z czasem ciemnieją, a włoski utrzymują się na nerwach od spodu. Jesienią liście efektownie przebarwiają się na żółto, pomarańczowo, czerwono i brązowo. Buk jest drzewem jednopiennym o rozdzielnopłciowych kwiatach, kwitnącym jednocześnie z rozwojem liści. Kwiaty męskie skupione są w gęstych główkach zwisających na długich szypułach, a kwiaty żeńskie (słupkowe) są zebrane zwykle po 2 obok siebie i otoczone wspólną, owłosioną okrywą. W miarę dojrzewania owoców okrywa drewnieje, a jej powierzchnia jest z kolczastymi wyrostkami. Po dojrzeniu owoców okrywa pęka czterema klapami, a owoce – trójgraniaste orzeszki, nazywane potocznie bukwią – wysypują się.

Naturalne stanowiska: zach., śr. i płd. Europa, Anatolia, Kaukaz, płd. wybrzeże M. Kaspijskiego. W Polsce osiąga północno-wschodnią granicę zasięgu, obejmującą m.in. Pomorze Zachodnie. Zbiorowiska leśne z bukiem pospolitym to buczyny (np. *Melico-Fagetum*).

Na Pomorzu Zachodnim jest to drzewo tworzące kompleksy leśne (np. podszczecińska Puszcza Bukowa), rosnące w licznych parkach wiejskich, gdzie jest uprawiane w licznych formach i odmianach (najczęściej spotykane to forma purpurowa buka i odmiana 'Pendula').

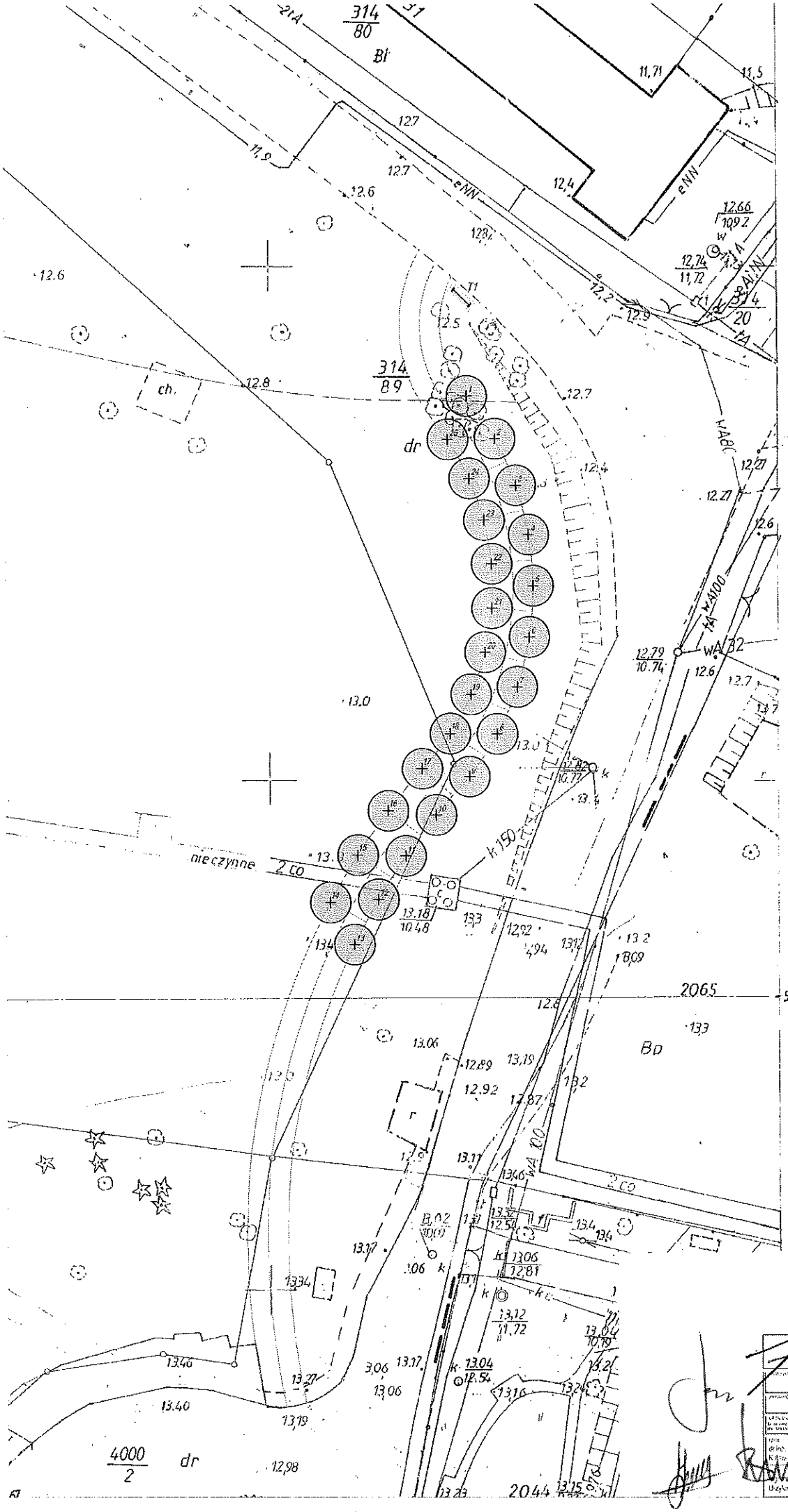

LEGENDA:

- PROJEKTOWANE DRZEWO LIŚCIASTE
- ISTNIEJĄCE DRZEWO LIŚCIASTE
- 1, 26 NUMERACJA DRZEWA (25 szt.)
- TI PROJEKTOWANA LOKALIZACJA TABLICY INFORMACYJNEJ

PRACOWNIA DENDROLOGICZNO-PROJEKTOWA
72-005 Przecław, Przylęg 52, tel. +48 668 01 11 04
www.pdp.net.pl, e-mail: pracownia@pdp.net.pl

Projekt nasadzeń 25 drzew w gminie Police w ramach zadania "Sto drzew na 100-lecie Niepodległej Polski"

Stowarzyszenie Przyjaciół w Policach
72-010 Police ul. Tysiąclecia 4

projekt zieleni | 1:250 | 05.2018

1

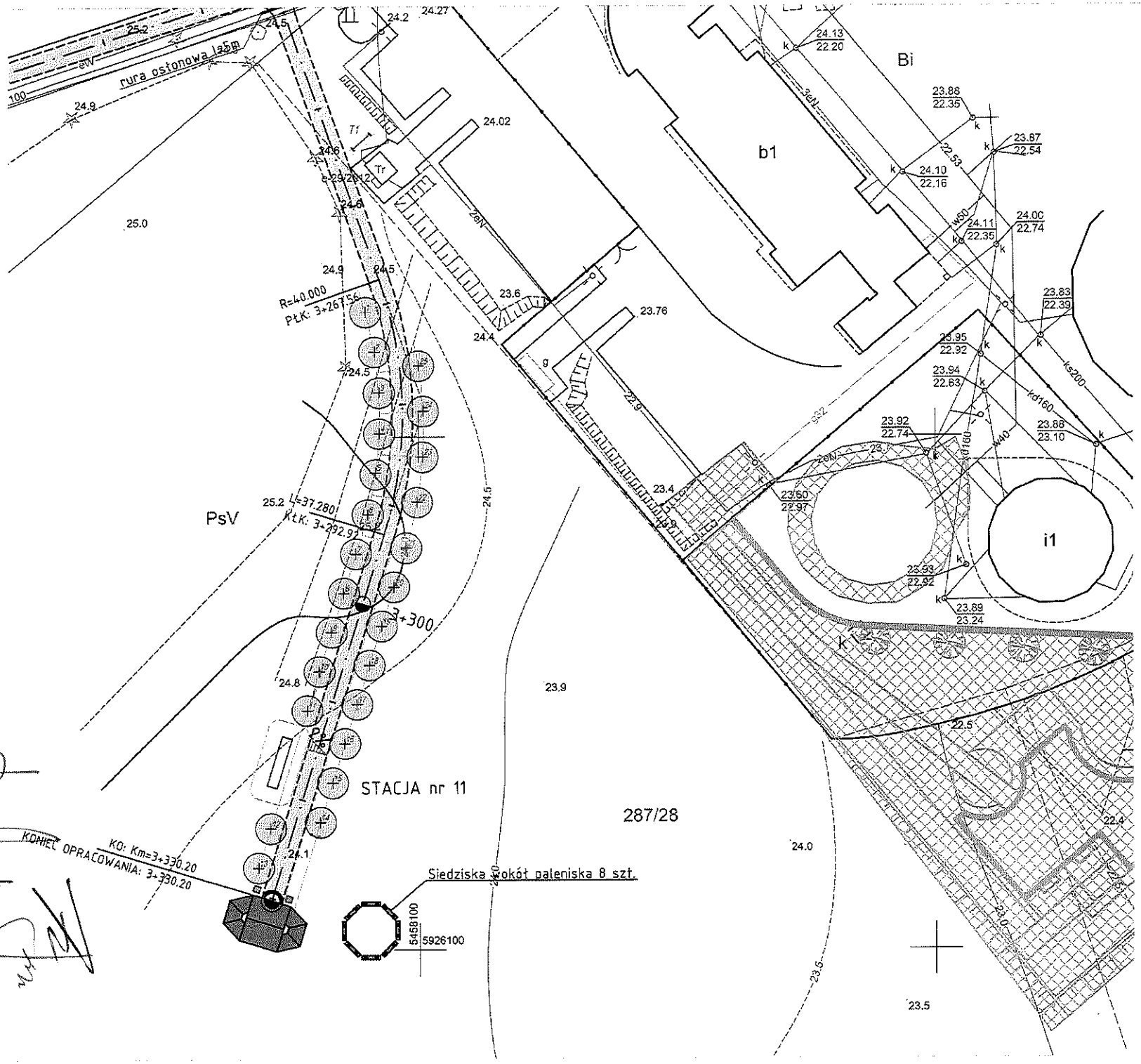

LEGENDA:

- PROJEKTOWANE DRZEWO LIŚCIASTE
- ISTNIEJĄCE DRZEWO LIŚCIASTE
- 1...25 NUMERACJA OKAZÓW (25 szt.)
- PROJEKTOWANA LOKALIZACJA TABLICY INFORMACYJNEJ

PRACOWNIA DENDROLOGICZNO-PROJEKTOWA

Projekt nasadzeń 25 drzew w gminie Dobra w ramach zadania "Sto drzew na 100-lecie Niepodległej Polski"

Starostwo Powiatowe w Pyrzycach
72-010 Pyrzyce ul. Tarnowska 2

projekt zieleni | 1:250 | 05.2018

dr inż. Kubus Marcin

mgr inż. arch. kraj. Urszula Pirór

2

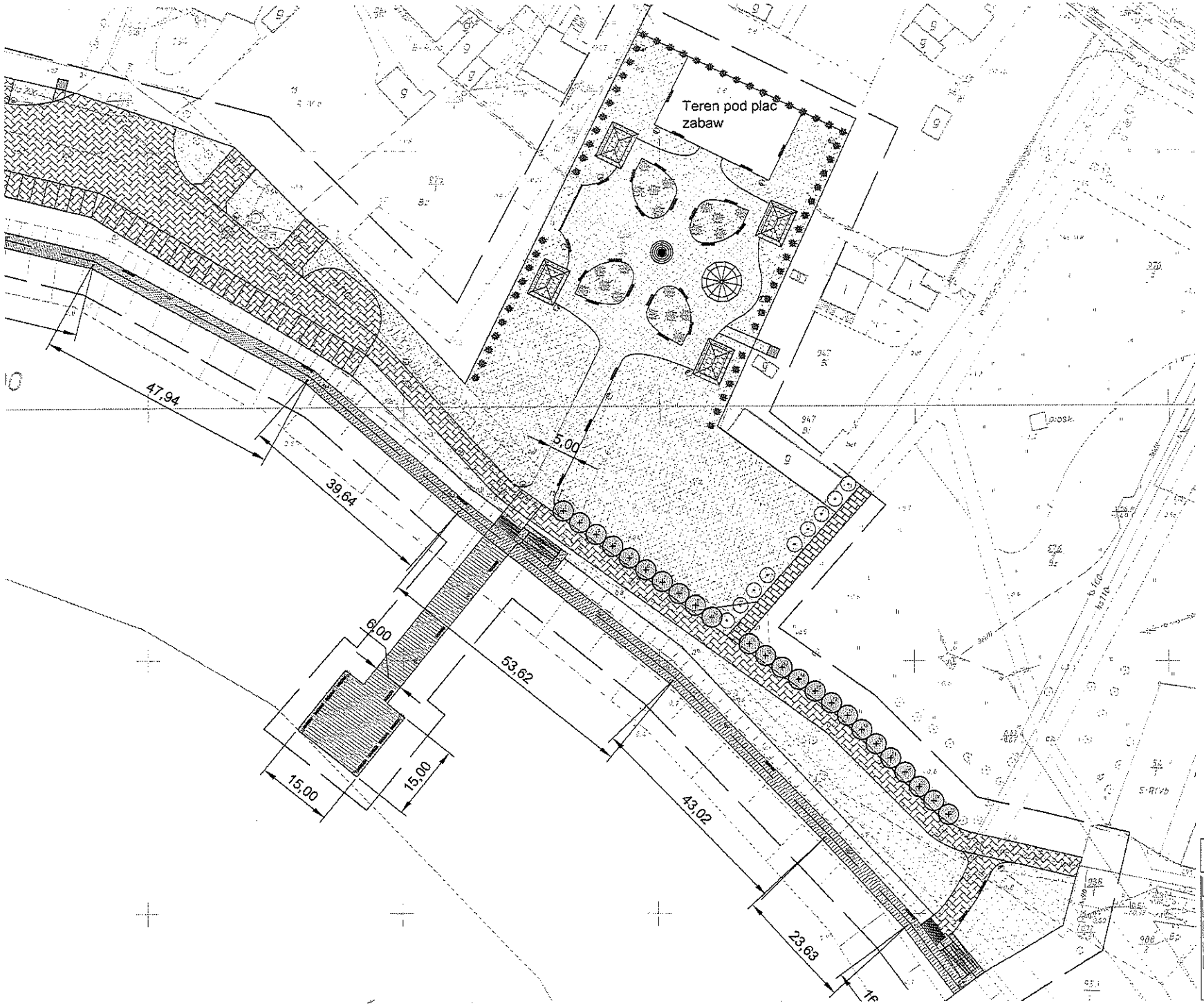

LEGENDA:

- PROJEKTOWANE DRZEWO LIŚCIASTE
- ISTNIEJĄCE DRZEWO LIŚCIASTE
- 1...25 NUMERACJA OKAZÓW (25 sztuk)
- 71 PROJEKTOWANA LOKALIZACJA TABLICY INFORMACYJNEJ

PRACOWNIA DENDROLOGICZNO-PROJEKTOWA
72-005 Przecław, Przylęg 52, tel. +48 68 94 11 04
www.pdp.net.pl e-mail pracownia@pdp.net.pl

Projekt nasadzeń 25 drzew w gminie Nowe Warpno w ramach zadania "Sto drzew na 100-lecie Niepodległej Polski"

Stanowisko: Stanowisko Prawobrzeże w Policach 72-010 Police ul. Tinnowa Jaru 8

Opracowanie: projekt zieleni	Skala: 1:500	Data: 05.2018	
Autor: dr inż. Kubik Marcin		Nr: 3	
Autor: inż.arch. kraj Urzykowski Piotr			

Załącznik nr 2

do umowy

z dnia 8 października 2018 r.

OFERTA

1. **Zamawiający**: Zarząd Powiatu w Policach

2. **Przedmiot zamówienia:** Wykonanie prac związanych z realizacją zadania pn. „Sto drzew na 100-lecie Niepodległej Polski", polegających na:
   a) posadzeniu 100 drzew na terenie czterech gmin powiatu polickiego, według parytetu 25 drzew w każdej gminie;
   b) wyposażeniu terenów, na których mają być posadzone drzewa w 4 tablice informacyjno-edukacyjne o treści przyrodniczo-historycznej, po jednej tablicy w każdej gminie;
   c) pielęgnacji posadzonych drzew w rocznym okresie gwarancyjnym.

3. **Termin realizacji zamówienia (prace, o których mowa w pkt 2 lit. a i b)**: do dnia 31 października 2018 r.

4. **Wykonawca** (nazwa, siedziba, imię i nazwisko, adres zamieszkania, telefon, adres mailowy):

Konsorcjum PDP – ZPIUS; Lider (pełnomocnik konsorcjum, zgodnie z umową konsorcjum w zamówienia publicznych – w zał. do oferty) Justyna Kobylińska-Kubus, Pracownia Dendrologiczno-Projektowa Justyna Kobylińska-Kubus; Przylep 52; 72-005 Przecław; tel. +48 668 04 11 04; e-mail: pracownia@pdp.net.pl

5. **Cena** (za realizację zadań wymienionych w punkcie 2 zapytania ofertowego):

Cena netto w zł – **126 000**

Cena netto w zł (słownie) – **sto dwadzieścia sześć tysięcy złotych**

Cena brutto w zł –**139 080**

Cena brutto w zł (słownie) – **sto trzydzieści dziewięć tysięcy osiemdziesiąt złotych**

6. Oświadczam, że powyższe ceny zawierają wszystkie koszty, jakie poniesie zamawiający w przypadku wyboru naszej oferty, oraz że zaproponowana cena nie ulegnie zmianie w okresie realizacji zamówienia.

7. W przypadku wyboru naszej oferty, zobowiązujemy się do zawarcia umowy w miejscu i terminie wskazanym przez Zamawiającego.

8. Oświadczamy, że wszystkie informacje zamieszczone w ofercie są aktualne i prawdziwe.

Pracownia Dendrologiczno-Projektowa
Dr inż. Marcin Kubus
Dendrolog

Pracownia Dendrologiczno-Projektowa
Justyna Kobylińska-Kubus
właściciel

9. W przypadku wyboru naszej oferty, zobowiązujemy się do zawarcia umowy w miejscu i terminie wskazanym przez Zamawiającego.

10. Załącznikami do niniejszego oferty cenowej są wymagane przez zamawiającego następujące dokumenty:

a) Wykaz realizowanych usług – zał. nr 1

b) Poświadczenie firmy Skanska S.A. – zał. nr 2

c) Faktura i protokół odbioru prac firmy MOTA-ENGIL EUROPE S.A. – zał. nr 3

d) Faktura i protokół odbioru prac firmy MOTA-ENGIL EUROPE S.A. – zał. nr 4

e) Wykaz osób, które będą uczestniczyć w wykonywaniu zamówienia wraz z informacjami na temat ich kwalifikacji zawodowych i wykształcenia niezbędnych dla wykonania zamówienia – zał. nr 5

f) umowa konsorcjum w zamówieniach publicznych – zał. nr 6

Pracownia Dendrologiczno-Projektowa
Justyna Kobylińska-Kubus
właściciel

Przylep, dnia 10.08.2018 r.

.....
(podpis Wykonawcy)

Pracownia Dendrologiczno-Projektowa
Przylep 52, 72-005 Przecław
tel. +48 668 04 11 04
e-mail: pracownia@pdp.net.pl
www.pdp.net.pl
NIP 854-135-37-54, REGON 320877340

Pracownia Dendrologiczno-Projektowa
Dr inż. Marcin Kubus
Dendrolog

Lp.	Podstawa	Opis	Jedn.obm.	Ilość	Cena jedn.	Wartość
1		SADZENIE 100 DRZEW				
1.1		GMINA POLICE				
		Sadzenie drzew i krzewów liściastych form piennych na terenie płaskim w gruncie kat. III z zaprawą do połowy głębokości dołów; średnica/głębokość : 1.0/0.7 m	szt.	25.000	1280	**32 000**
1.2		GMINA DOBRA				
		Sadzenie drzew i krzewów liściastych form piennych na terenie płaskim w gruncie kat. III z zaprawą do połowy głębokości dołów; średnica/głębokość : 1.0/0.7 m	szt.	25.000	880	**22 000**
1.3		GMINA NOWE WARPNO				
		Sadzenie drzew i krzewów liściastych form piennych na terenie płaskim w gruncie kat. III z zaprawą do połowy głębokości dołów; średnica/głębokość : 1.0/0.7 m	szt.	25.000	1080	**27 000**
1.4		GMINA KOŁBASKOWO				
		Sadzenie drzew i krzewów liściastych form piennych na terenie płaskim w gruncie kat. III z zaprawą do połowy głębokości dołów; średnica/głębokość : 1.0/0.7 m	szt.	25.000	880	**22 000**
Razem dział: SADZENIE 100 DRZEW						
2		PIELĘGNACJA W ROCZNYM OKRESIE GWARANCYJNYM				
		Pielęgnacja drzew liściastych form piennych	szt.	100.000		**3 000**
Razem dział: PIELĘGNACJA W ROCZNYM OKRESIE GWARANCYJNYM						
Wartość kosztorysowa robót z narzutami						**106 000**
Wartość podatku VAT (8%)						**8 480**
Wartość kosztorysowa robót z podatkiem VAT						**114 480**

Słownie złotych: sto czternaście tysięcy czterysta osiemdziesiąt

Lp.	Podstawa	Opis	jm	Nakład jedn.	Cena jedn.	Koszt jedn.	Ilość	Wartość
1		ELEMENTY WYPOSAŻENIA W PROJEKCIE 100 DRZEW NA 100-LECIE NIEPODLEGŁOŚCI						
1.1		TABLICE INFORMACYJNO-EDUKACYJNE						
	kalk. własna	Tablice edukacyjno- informacyjne (4 szt.) wraz z montażem oraz projektem graficznym na podstawie dostarczonych przez Zleceniodawcę materiałów merytorycznych. Tablice wykonane według projektu technicznego zamieszczonego w projekcie. Tablice z licem dibond z wydrukiem zabezpieczonym laminatem anty-UV i folią anty-grafitti.	kpl	5 000	5 000	5 000	4.000	20 000
		-- Robocizna --	r-g					
		-- Materiały -- tablice edukacyjno-informacyjne	kpl	1.0000				
Wartość kosztorysowa robót z narzutami								**20 000**
Wartość podatku VAT (23%)								**4 600**
Wartość kosztorysowa robót z podatkiem VAT								**24 600**

Słownie złotych: dwadzieścia cztery tysiące sześćset złotych

Pracownia Dendrologiczno-Projektowa
Przylep 52, 72-005 Przedław
tel. +48 668 04 11 04
e-mail: pracownia@pdp.net.pl
www.pdp.net.pl
NIP 854-135-37-54, REGON 320877340

Pracownia Dendrologiczno-Projektowa
Justyna Kabylińska-Kubus
właściciel

Pracownia Dendrologiczno-Projektowa
Dr inż. Marcin Kubus
Dendrolog